SCAN HERE
TO GET MORE
INFORMATION

مجـری راه انـدازی خطوط کامل تـولید
انواع خوراک آبزیان و حیوانات خانگی

آشنایی اجمالی
با شرکت
فروزان فام فجر

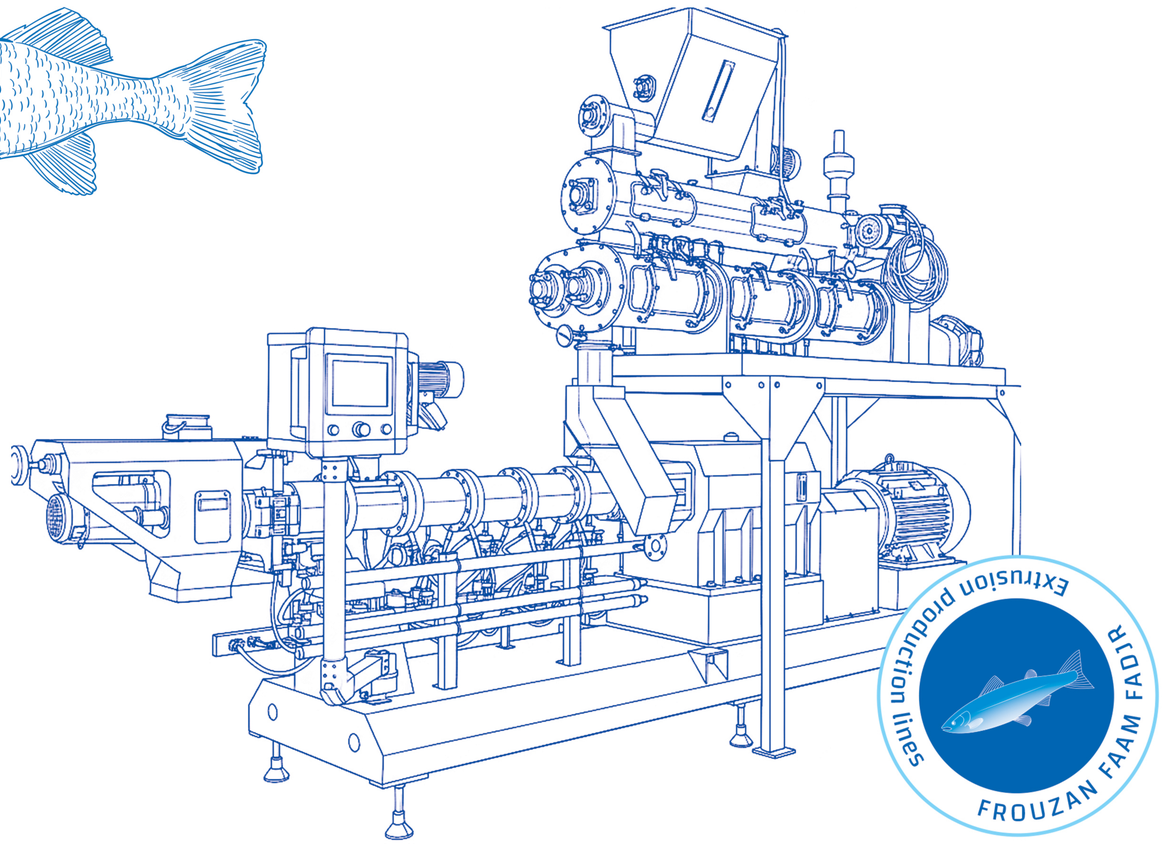

Complete Process Solutions for Aquatic feed & Pet foods

FROUZAN FAAM FADJR Co.
فروزان فام فجر

Extrusion production lines

FROUZAN FAAM FADJR Co.

Extrusion production lines

Frouzan Faam Fadjr, Complete Process Solutions for Aquatic feed & Pet foods

واحد فروش و مشاوره، همه روزه به جز ایام تعطیل از ساعت ۹ صبح تا ۷ عصر ۰۹۲۱۴۱۱۹۲۷۸
ایران. تبریز - کوی صنعتی کاشی تبریز- کوچه سها- شرکت فروزان فـام فجر - ۰۴۱۹۱۰۱۰۱۱۱

FROUZANFAAM t.me/ffftradeco WWW.FFFTRADE.COM

از جمله فعالیت های شرکت فروزان فام فجر ارائه، نصب و راه اندازی خطوط تمام اتوماتیک تولید خوراک آبزیان و حیوانات خانگی در ظرفیت های متفاوت تولید با تکنولوژی اکستروژن (استفاده از دستگاه اکسترودر) می باشد. کارشناسان و اعضای تیم فروزان فام فجر از ابتدای انجام پروژه (انتخاب زمین و مکان مناسب) تا انتهای پروژه (تولید خوراک با بهترین کیفیت) جهت انجام مشاوره های مکفی و ارایه ی راهنمایی های لازم بصورت تلفنی یا حضوری در کنار شما خواهند بود.

* خط تولید خوراک آبزیان (غذای ماهی)

این خط تولید جهت تولید خوراک برای انواع آبزیان اعم از گرمابی، سرد آبی و حتی میگو کاربرد دارد. تولید خوراک در این خط بشکل اکستروژن و با استفاده از دستگاه اکسترودر انجام گرفته و خط مذکور قابلیت تولید خوراک شناور، نیمه شناور و غرق شونده را در سایزهای مختلف دارا می باشد. دستگاه آلات، تمام اتوماتیک بوده و اکسترودرها مجهز به سیستم وکیوم چگال ساز هستند. همچنین، همگی الکتروموتورها دارای درایو اینورتر و سیستم PLC می باشند.

* خط تولید غذای حیوانات خانگی

کاربرد این خط در تولید انواع خوراک برای حیوانات خانگی اعم از سگ، گربه و خرگوش و سایر حیواناتی است که با غذای خشک تغذیه می شوند. خط تولید ذکر شده، دارای ظرفیت های گوناگون (از کمترین میزان یعنی 300 کیلوگرم در ساعت، تا بالاترین ظرفیت 8 تن در ساعت) بوده و تمامی دستگاه آلات استنلس استیل و اتوماتیک می باشند که قابلیت تولید خوراک مرغوب در اشکال و اندازه های متفاوت را دارا می باشد.

شرح خدمات شرکت فروزان فام فجر :

+ گارانتی یک ساله و خدمات پس از فروش 7 ساله برای کلیه ماشین آلات ارائه شده.
+ پشتیبانی و مشاوره جهت بروزرسانی و ارتقاء سیستم های قدیمی.
+ مشاوره جهت بهبود و ارتقاء کیفیت محصول + مشاوره جهت ارائه بهترین فرمولاسیون تولید.

ADVANCED TECHNOLOGY in feed production

کارشناسان ما جهت پاسخگویی به استعلام و مشاوره، در خدمت مشتریان عزیز می باشند.
از ساعت ۹ صبح تا ۷ عصر ۰۹۲۱۴۱۱۹۲۷۸

طیف گسترده‌ای از فعالیت های ما:

1 - طراحی، ارائه و راه اندازی واحدهای تولید خوراک آبزیان
2 - طراحی، ارائه و راه اندازی واحدهای تولید غذای پِت
3- مشاوره، طراحی و راه اندازی سیستم های پرورش ماهی در قفس و نیز سیستم های تکثیر و پرورش (هچری)

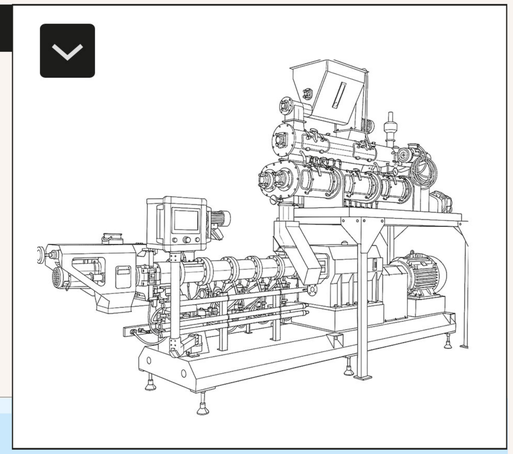

مشخصات اکسترودر — Extruder Specification

MODEL مدل		موتور اصلی	خروجی
SP	SP200S-D	Diesel Engine	100-260kg/h
	SP200S	15kw	100-200kg/h
	SP300S	22kw	200-400kg/h
	SP500S	30kw	400-600kg/h
	SP800S	45kw	700-1000kg/h
	SP1500S	75kw	1000-1700kg/h
	SP2500S	90kw	1800-2500kg/h
	SP3500S	132kw	2500-3500kg/h
	SP5500S	200kw	4500-5500kg/h

MODEL مدل		موتور اصلی	خروجی
EC	EC500S	55kw	400-800kg/h
	EC1500S	90kw	800-2000kg/h
	EC2500S	110kw	2000-3000kg/h
	EC3500S	132kw	3000-4000kg/h
		160kw	
	EC4500S	185kw	3000-6000kg/h
		200kw	
	EC5500S	250kw	6000-8000kg/h

MODEL مدل		موتور اصلی	خروجی
ECTS	TRIPLE SCREW سه ماردون		
	ECTS 1500S	90kw	1000-2000kg/h
	ECTS 2500S	132kw	2000-3000kg/h
	ECTS 3500S	160kw	4000-6000kg/h
		200kw	
	ECTS 5500S	200kw	6000-8000kg/h
		250kw	

در کاربردهای مختلف با تنوع در ظرفیت، شکل و نوع محصول — Extensive range of applications : diversity in capacity . shapes and type